СХЕМА УСТАНОВКИ QC2 275/410/550 кВА

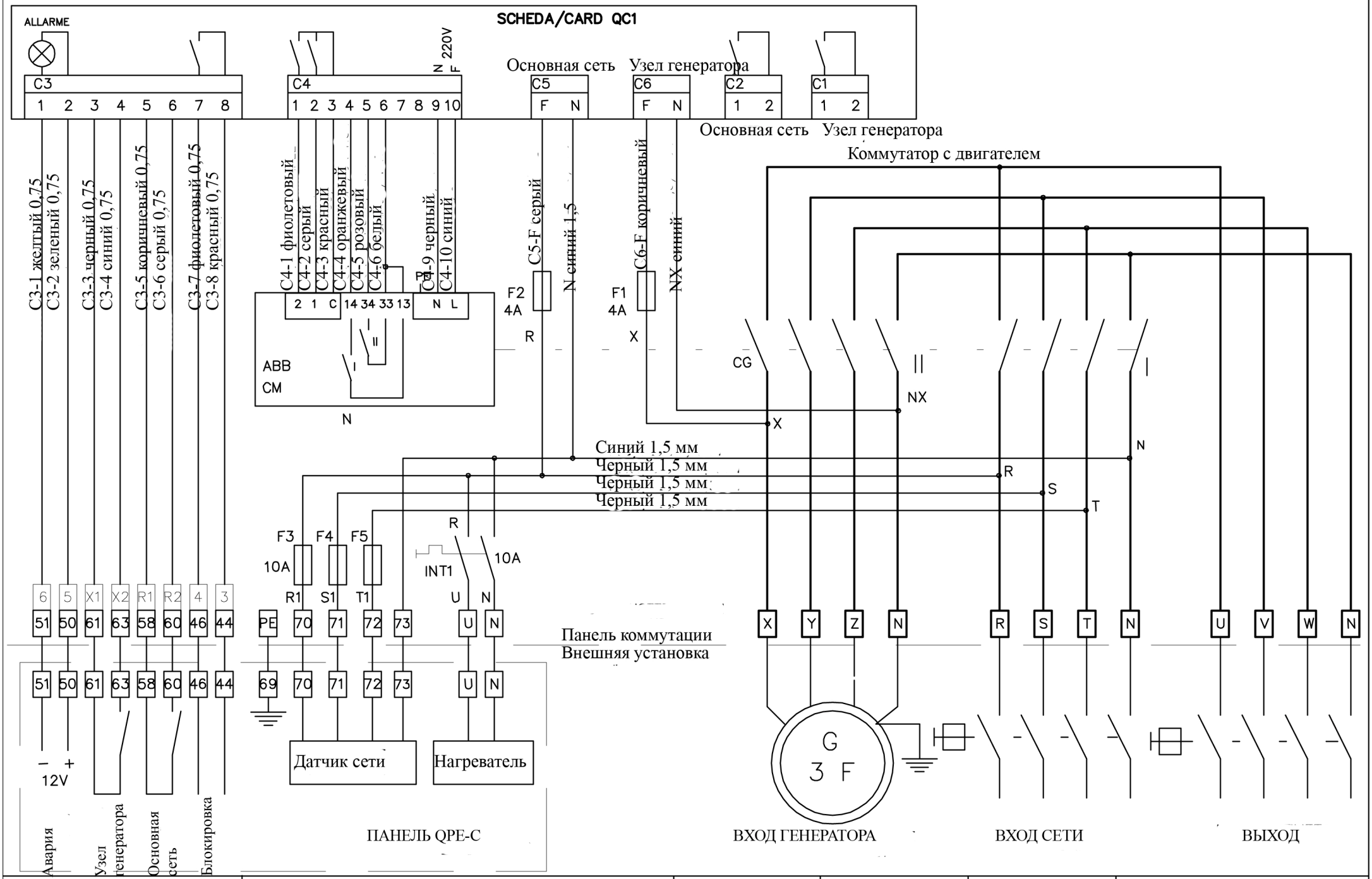

A termini delle vigenti leggi sui diritti d'autore questo disegno non potra' essere copiato, riprodotto o comunicato ad altre persone o ditte senza l'autorizzazione della scriventa.

ELCOS GRUPPI ELETTROGENI	Описание	ЭЛЕКТРИЧЕСКАЯ СХЕМА	Дата 22.04.11	Дата ревизии 30.07.11 Стр.4.dwg	Руководитель ДАВИДЕ
			Масштаб	Архив QC1-95/165 Чертеж № .	Комм. № All 17 Proc 04 rev